A

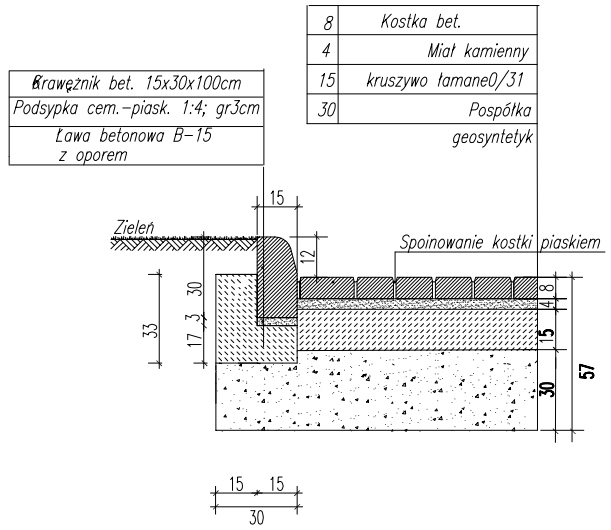

B

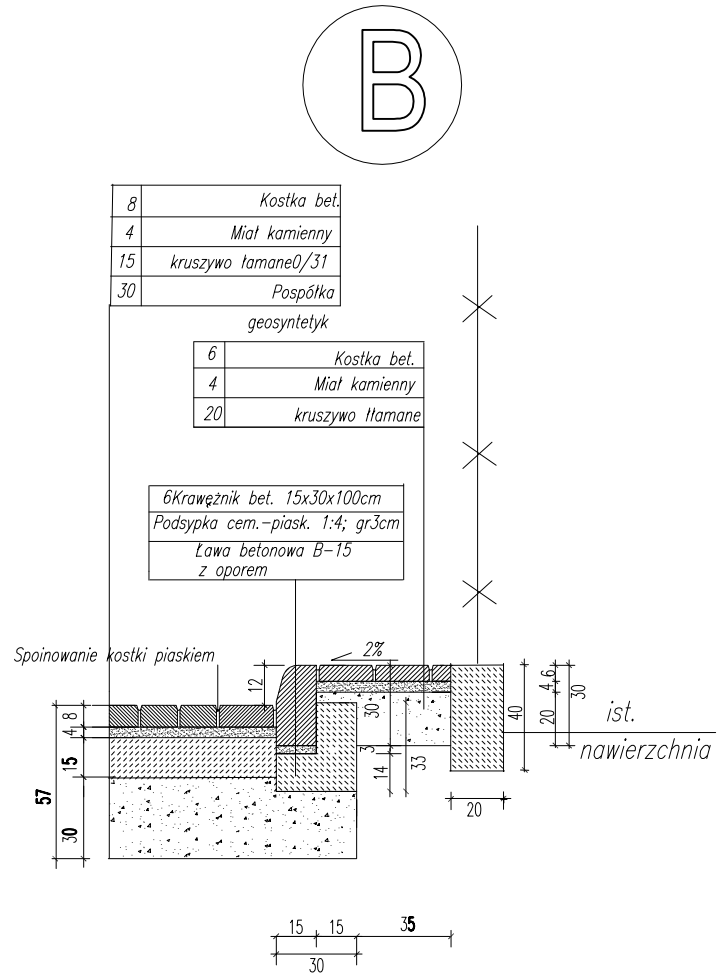

C

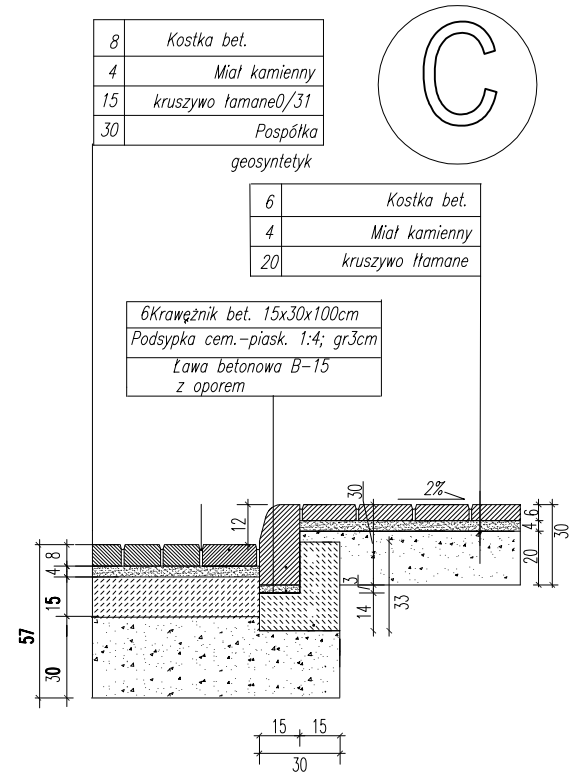

D

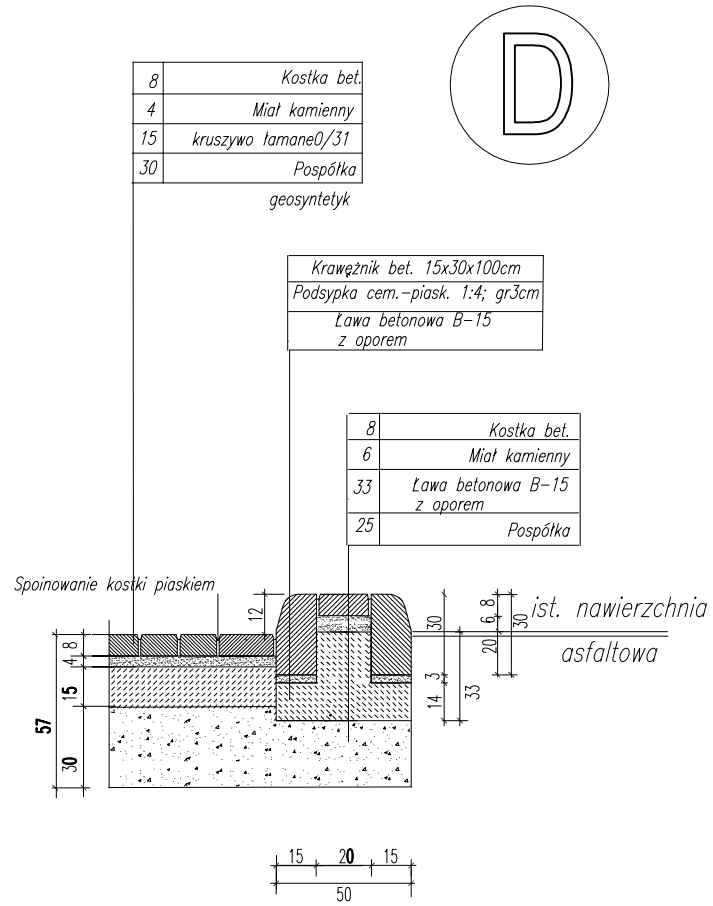

E

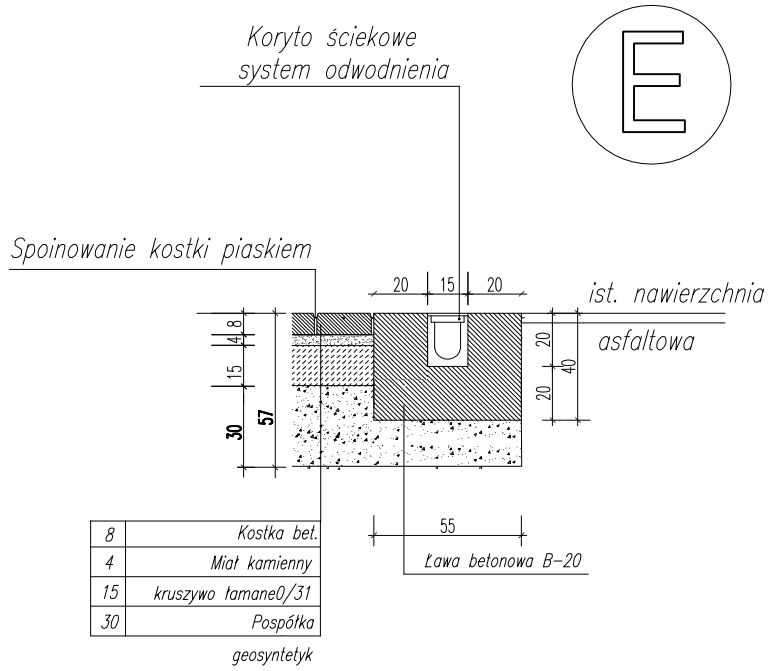

Pracownia Projektowa "INŻKOM"
43-316 Bielsko-Biała ul. Ruciana 48 tel. 8150-106

PROJEKT BUDOWLANY:

temat: budowa parkingu na terenie zajezdni MZK
pgr. 328/31 w Bielsku-Białej

PRZEKROJE KONSTRUKCYJNE

Inwestor: Miejski Zakład Komunikacyjny w Bielsku-Białej

projektant: mgr inż. Magdalena Drabik
nr uprawnień: UAN-VI-1227/353/87

data: maj 2005 skala: rys. nr 4

parametry proponowanego geosyntetyku

odporność na przebicie statyczne 2350 N (met. CBR)
wytrzymałość na rozciąganie wzdłuż 15kN/m
odporność na przebicie dynamiczne 23 mm
wydłuzenie przy zerwaniu wzdłuż 75%, wszerz 35%
grubość 2 kPa - 1,9 mm
200 kPa - 0,8 mm
masa powierzchniowa 200g/m2