## Istniejąca rozdzielnia "MYJNIA 1"

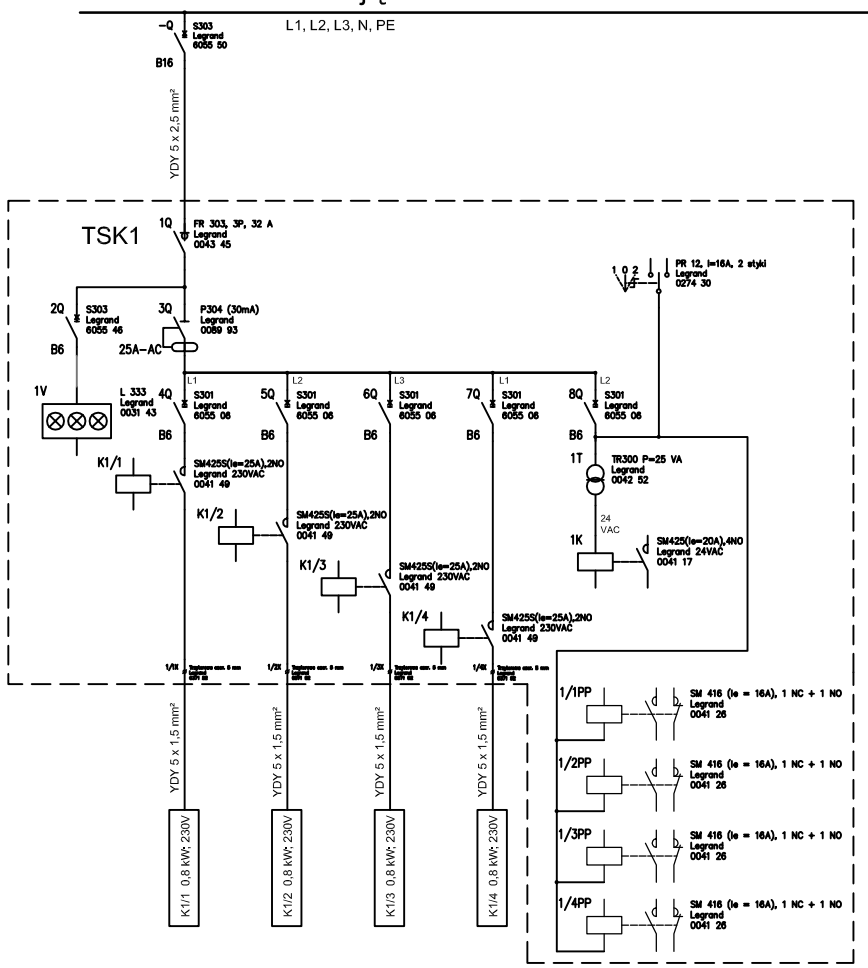


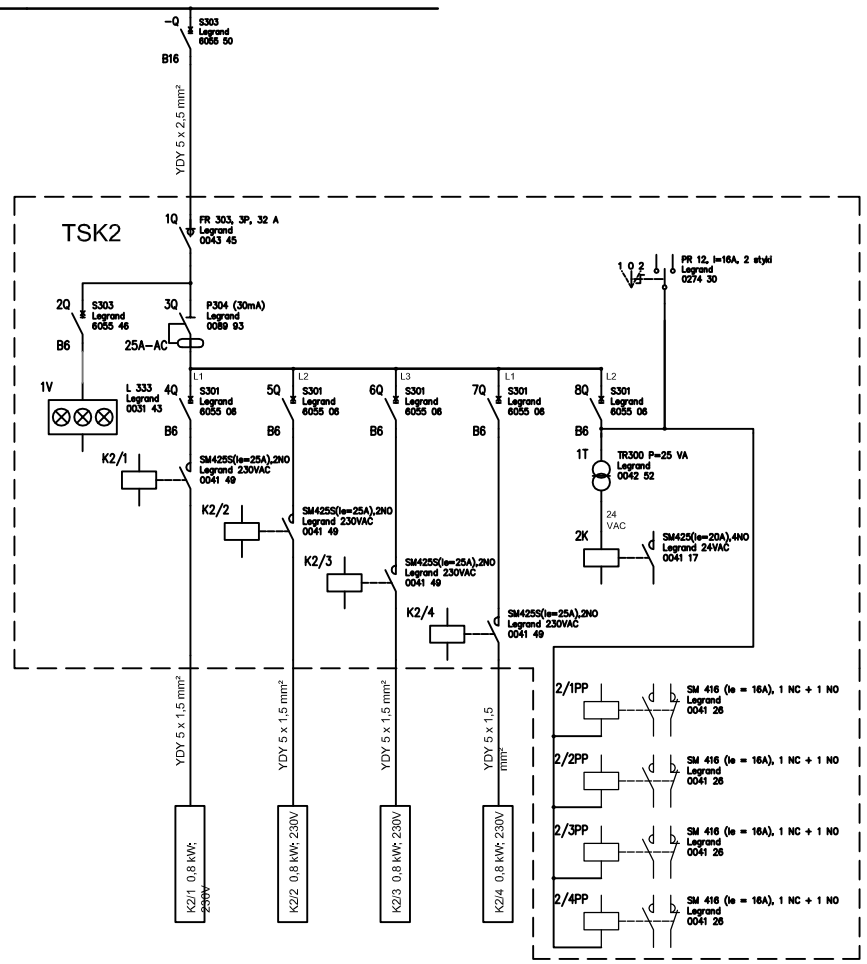


## Istniejąca tablica sterownicza pomp obiegowych

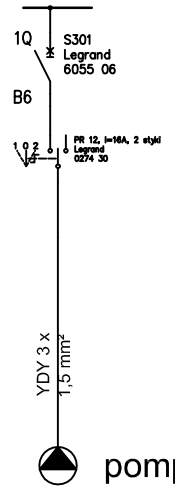


Urządzenia zabudować w istniejącej tablicy uwzględniając istniejący wygląd i funkcjonalność.

pompa MAGNA3 40-80 F;
N=17 ÷ 265 W, U=230V, 50 Hz

UWAGA:
Tablice TSK1 i TSK2 są identyczne.
Oznaczenia jak na schemacie ideowym zasilania i sterowania.
Układ sieci TN-C.

## Tablica TSK1 (TSK2)

Szafa Atlantic IP66, 700 x 500 x 250 mm, Legrand 0355 12
z zestawem montażowym Legrand 0361 05

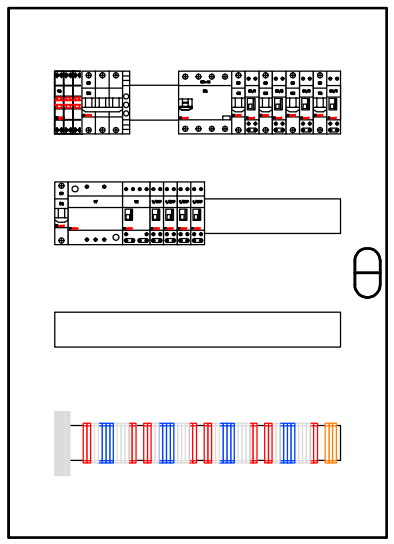

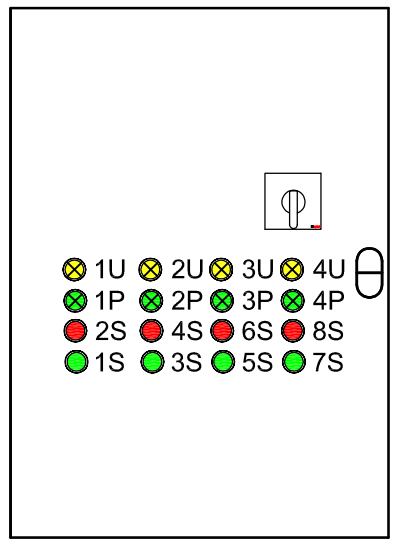


Listwa przyłączeniowa kurtyny

| PE | U1 | U2 | TK | TK |
|---|---|---|---|---|

| | |
|---|---|
| PE | przewód ochronny |
| U1 | przewód "L" |
| U2 | przewód "N" |
| TK-TK | obwód termicznej ochronny silników |

Zestawienie tablicy TSK 1 (TSK2)

| Opis | Ilość |
|---|---|
| Legrand, 406465, ROZŁ. IZOL. FR303 32A 3P | 1 szt. |
| Legrand, 0361 05, 700 x 500 x 250 mm, 700 x 500 x 250 mm, F1=439, E1=61, &N=3, A1=150, L=500, D1=575, C1=125, H1=700 [mm] | 1 szt. |
| Legrand, 0238 12, Główka impulsowa płaska bez podświetlania, Główka impulsowa płaska, green, A1=29.9, L=29.9, D1=24.9 [mm] | 4 szt. |
| Legrand, 0238 11, Główka impulsowa płaska bez podświetlania, Główka impulsowa płaska, red, A1=29.9, L=29.9, D1=24.9 [mm] | 4 szt. |
| Legrand, 022961, OSMOZ KORPUS KOMPLETNY, GŁÓWKA BEZ PODŚWIETLENIA 1R + UCHWYT POJEDYNCZY ZACISKI ŚRUBOWE | 4 szt. |
| Legrand, 022962, OSMOZ KORPUS KOMPLETNY, GŁÓWKA BEZ PODŚWIETLENIA 1Z + UCHWYT POJEDYNCZY ZACISKI ŚRUBOWE | 4 szt. |
| Legrand, 0241 42, Lampka sygnalizacyjna, Green – 230 V, A1=29.9, L=29.9, D1=24.9 [mm] | 4 szt. |
| Legrand, 0241 44, Lampka sygnalizacyjna, Yellow – 230 V, A1=29.9, L=29.9, D1=24.9 [mm] | 4 szt. |
| Legrand, 0031 43, Lampka sygnalizacyjna trójfazowa L 333, L 333, L=9, H1=83 [mm] | 1 szt. |
| Legrand, 412521, Stycznik SM 416, SM 416 (Ie = 16A), 1 NC + 1 NO, L=18, H1=83 [mm], 230 V | 4 szt. |
| Legrand, 0369 30, Szafa Atlantic, 700 x 500 x 250 mm, F1=350, E1=458, A1=0, G1=350, L=500, K=0, J=0, C1=26, D1=24.5, H1=700 [mm] | 1 szt. |
| Legrand, 413096, Transformator bezpieczeństwa, TR300 P=25 VA, L=72, H1=83 [mm] | 1 szt. |
| Legrand, 403353, Wyłącznik nadprądowy S301 B, S301, B6, A1=18, H1=83 [mm], 230/400V | 5 szt. |
| Legrand, 403398, Wyłącznik nadprądowy S303 B, S303, B6, A1=18, H1=83 [mm], 400V | 1 szt. |
| Legrand, 411707, Wyłącznik różnicowoprądowy P304, P304 (30mA), 25A-AC, L=70, H1=83 [mm], 400V | 1 szt. |
| Legrand, 0371 20, Złączka śrubowa Viking, Jednotorowa szer. 5 mm, A1=3, L=5, D1=3.4, H1=52.2 [mm], pomarańczowa | 3 szt. |
| Legrand, 0371 00, Złączka śrubowa Viking, Jednotorowa szer. 5 mm, A1=3, L=5, D1=3.4, H1=52.2 [mm], niebieska | 16 szt. |
| Legrand, 0371 60, Złączka śrubowa Viking, Jednotorowa szer. 5 mm, A1=3, L=5, D1=3.4, H1=52.2 [mm], szara | 24 szt. |
| Legrand, 0371 30, Złączka śrubowa Viking, Jednotorowa szer. 5 mm, A1=3, L=5, D1=3.4, H1=52.2 [mm], czerwona | 16 szt. |
| Legrand, 0371 52, Złączka śrubowa Viking, Trzytorowa szer. 5 mm, A1=0, L=5, D1=0, H1=84.5 [mm] | 4 szt. |
| Legrand, 0274 30, Łącznik krzywkowy, PR 12, I=16A, 2 styki, P=60, L=74, I=1, H1=74 [mm] | 1 szt. |
| Legrand, 412510,, Stycznik SM 425, SM425(Ie=20A),4NO, L=36, H1=83 [mm], 24 V | 1 szt. |
| Legrand, 412558, Stycznik SM 425S, SM425S(Ie=25A),2NO, L=18, H1=83 [mm], 230 V | 4 szt. |
| Legrand, 096826, DŁAWIK IP55, RAL 7035, PG 29 | 6 szt. |

P.U.H."BAR" 43–300 Bielsko–Biała ul. Szkolna 12

| | | | | | |
|---|---|---|---|---|---|
| Projektował upr.bud.nr | mgr inż. Cz. Podstawny upr. proj. 297/94 B-B SLK/IE/0781/01 | 20.12.2016 | | Skala: 1:100 | Faza: PW |

Temat:
Projekt kurtyn powietrznych przy dwóch bramach wyjazdowych z linii OC w obiekcie myjni autobusów MZK w Bielsku–Białej – CZĘŚĆ ELEKTRYCZNA

Inwestor:
MZK w Bielsku–Białej
ul. Długa 50
43–300 Bielsko–Biała

Nazwa rysunku:
Tablice sterownicze TSK1 i TSK2.
Schemat ideowy zasilania

Nr rysunku:
BP–703.3–E