PRZEKRÓJ 2-2

UWAGA:
PROJEKTOWANE ZBROJENIE NALEŻY POWIĄZAĆ
Z ISTNIEJĄCYM ZBROJENIEM KANAŁU I POSADZKI

33 STRZEMIĘ Ø 6 CO 25cm
L=220cm, SZT. 5

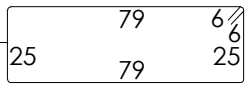

20 STRZEMIĘ Ø 6 CO 25cm
L=184cm, SZT. 5

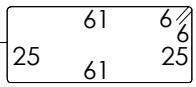

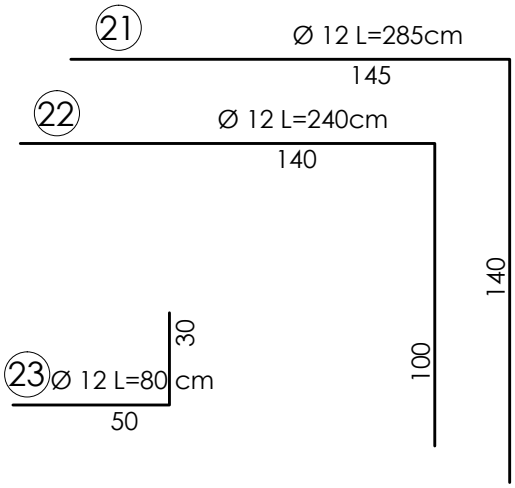

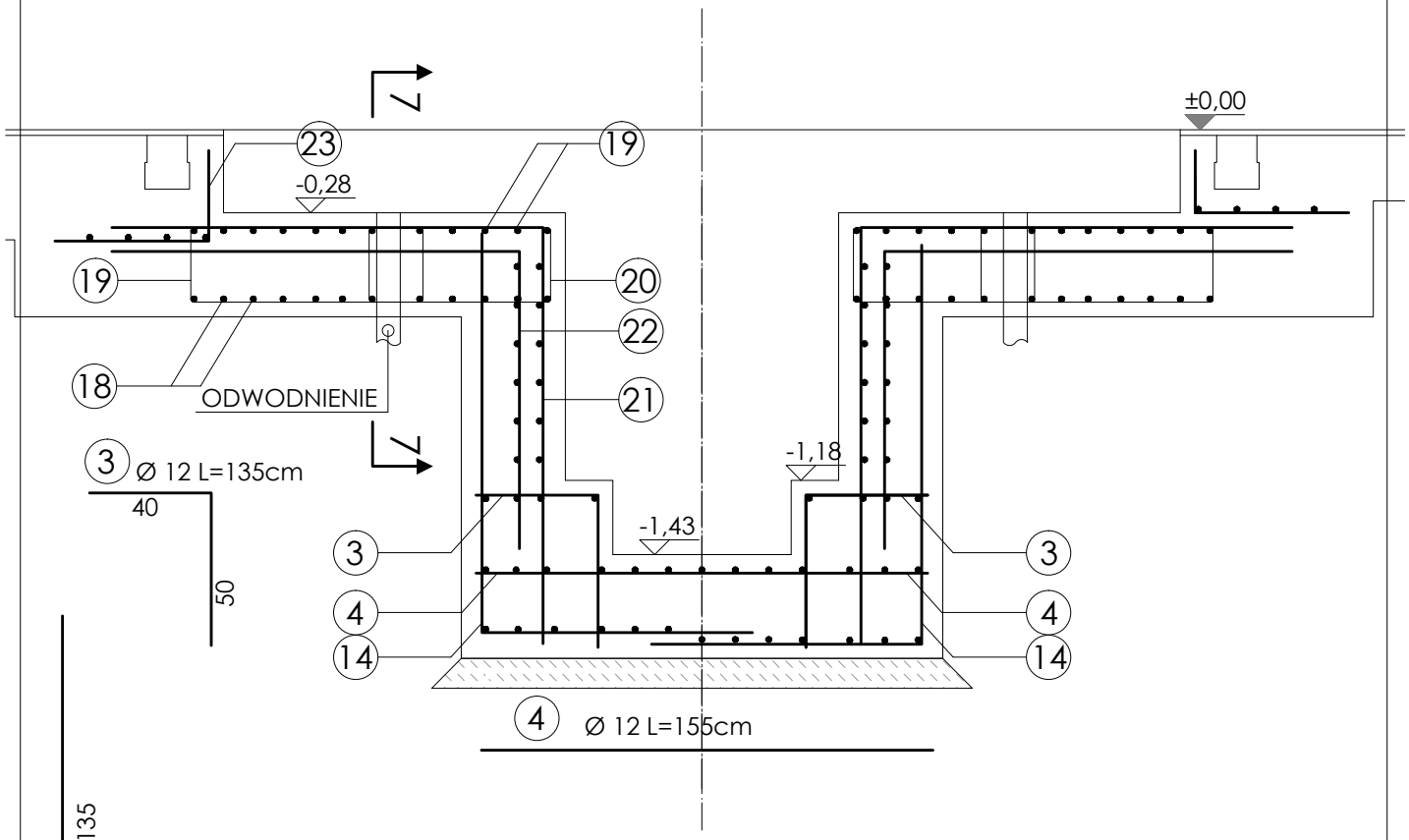

BETON MIN. B-25 (W10)
STAL AIII (34GS)

PROJEKT studio projektowe
ANNA BODAKIEWICZ
tel. 608 506 464

OKRĘGOWA STACJA KONTROLI POJAZDÓW

ADERS OBIEKTU
BIELSKO-BIAŁA, UL. DŁUGA, DZ. NR 326/31

TYTUŁ RYSUNKU	ZLECENIE NR	SKALA
KONSTRUKCJA - PRZEKRÓJ 2-2	18/2009	1:25
AUTOR OPRACOWANIA:	DATA	NR RYSUNKU
mgr inż. ANNA BODAKIEWICZ	11.2009	13